N. DI MATRICOLA/SERIAL N.

KIT 182

DA INDICARE IN CASO DI RECLAMO/
TO BE MENTIONATED IN CASE OF CLAIM

KIT AMMORTIZZATORE STERZO

ATTENZIONE !

Tutte le operazioni di smontaggio e montaggio contenute in questo manuale devono essere effettuate esclusivamente in una officina specializzata.
Bitubo non potrà essere responsabile di danni al prodotto o alle persone, in caso le istruzioni contenute in questo manuale non vengano seguite esattamente.

WARNING !

All the installation and dismantling operations contained in this manual must be carried out strictly in a specialised workshop.
Bitubo cannot be held responsible for damage to the product or to persons, if the instructions in this manual are not observed to the letter.

BITUBO raccomanda lubrificanti – BITUBO recommands lubricants

BITUBO srl – Via A. Volta,24 – 35037 Z.I. Teolo (PD) ITALY – Tel. (+39) 049-990.34.75 (2 linee ISDN)
Fax (+39) 049-990.34.47 – Cod Fisc. e Part. IVA 02007650282 – E-mail: bitubo@bitubo.com - Internet: http://www.bitubo.com

Codice KIT182A_

Marca: BMW
Modello: S 1000 RR

MATERIALE CONTENUTO NEL KIT

Componente	Descrizione	Quantità
GR3409	GRUPPO ATT. STERZO INTERASSE 27mm	1,00
906206	VITE M8X35 ERGAL 001 ROSSO	1,00
90613603	DISTANZIALE H7mm Øi8.1 Øe15.8	1,00
90623703	DISTANZIALE H31mm Øi8.1 Øe15.8	1,00
994006	OR 112 Øi9.92x2.62 NBR 70	2,00

ISTRUZIONI DI MONTAGGIO

Visionare attentamente lo SCHEMA allegato prima di iniziare l'installazione del kit

1. Sistemare il veicolo con un cavalletto centrale e in luogo adatto al montaggio del presente Kit di sterzo.

2. Smontare l'ammortizzatore di sterzo originale dalla moto.

3. Inserire l'ammortizzatore Bitubo nell'attacco fornito nel KIT e piazzarlo alla misura indicata in schema (**35mm**), rispettare l'orientamento dell'attacco.

4. Vincolare l'attacco, con inserito l'ammortizzatore di sterzo, al telaio nella medesima posizione dell'ammortizzatore di sterzo originale.
   Per la sequenza di montaggio dei componenti avvalersi dello schema.

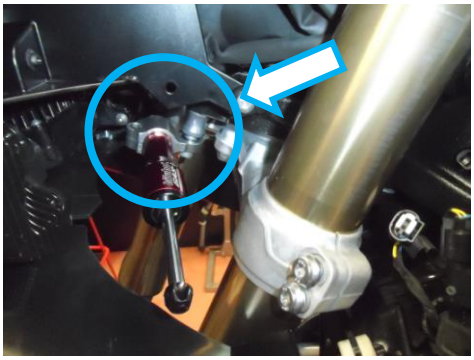

5. Vincolare l'estremità dell'ammortizzatore di sterzo alla piastra forcella, nella medesima posizione dell'ammortizzatore di sterzo originale.
   Per la sequenza di montaggio dei componenti avvalersi dello schema.

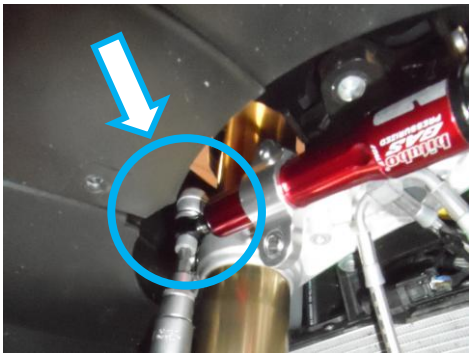

6. Effettuare alcune sterzate complete a destra e a sinistra, assicurandosi che vengano raggiunti i fine corsa sul telaio della moto senza sollecitare l'ammortizzatore di sterzo. In caso contrario variare leggermente la posizione dell'ammortizzatore rispetto all'attacco spostandolo assialmente.

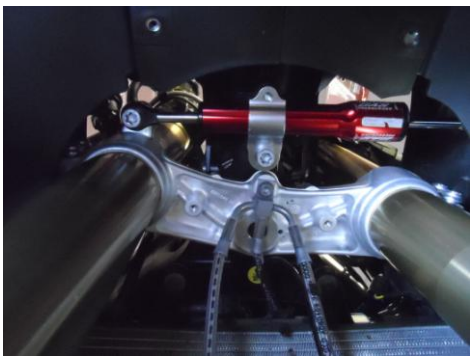

Code: KIT182A_

Brand: BMW
Model: S 1000 RR

MATERIAL SUPPLIED

Components	Description	Quantity
GR3409	STEER CLAMP INT. 27mm	1,00
906206	SCREW M8X35 ERGAL 001 RED	1,00
90613603	SPACER H7mm Øi8.1 Øe15.8	1,00
90613703	SPACER H31mm Øi8.1 Øe15.8	1,00
994006	OR 112 Øi9.92x2.62 NBR 70	2,00

ASSEMBLY INSTRUCTIONS

Look at the attached scheme carefully before you start mounting this kit.

1. Place the vehicle on a central stand in a place suitable for fitting this steering kit.

2. Remove the OEM steering damper.

3. Insert the Bitubo steering damper to the clamp supplied with the KIT. Place it to the position shown in the scheme (**68mm**). Place the clamp as shown in the scheme.

4. Secure the clamp just assembled to the frame in the same position of the OEM.
   For the assembly sequence of the components follow the scheme.

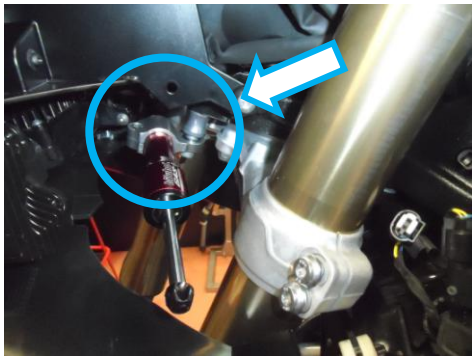

5. Secure the Bitubo steering damper joint side to the fork plate.
   Place it in the same position of the OEM. For the assembly sequence of the components follow the scheme.

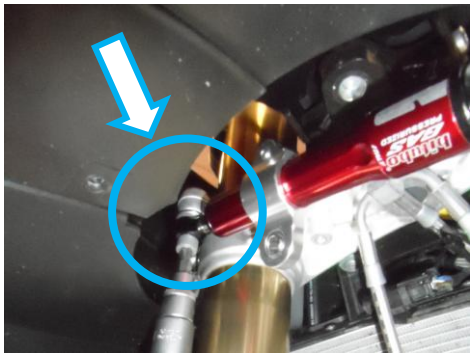

6. Make a few full turns to the right and left, making sure that the maximum steering angle is reached without stressing the steering damper at the end of the stroke. If that is not the case, change the position of the damper in relation to the connector by moving it axially.

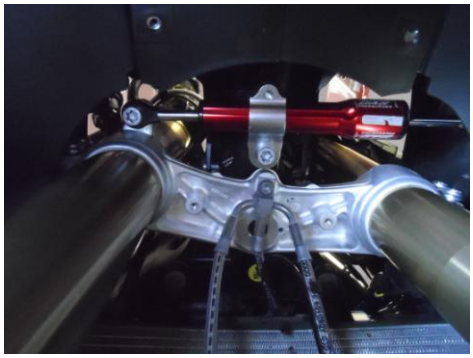

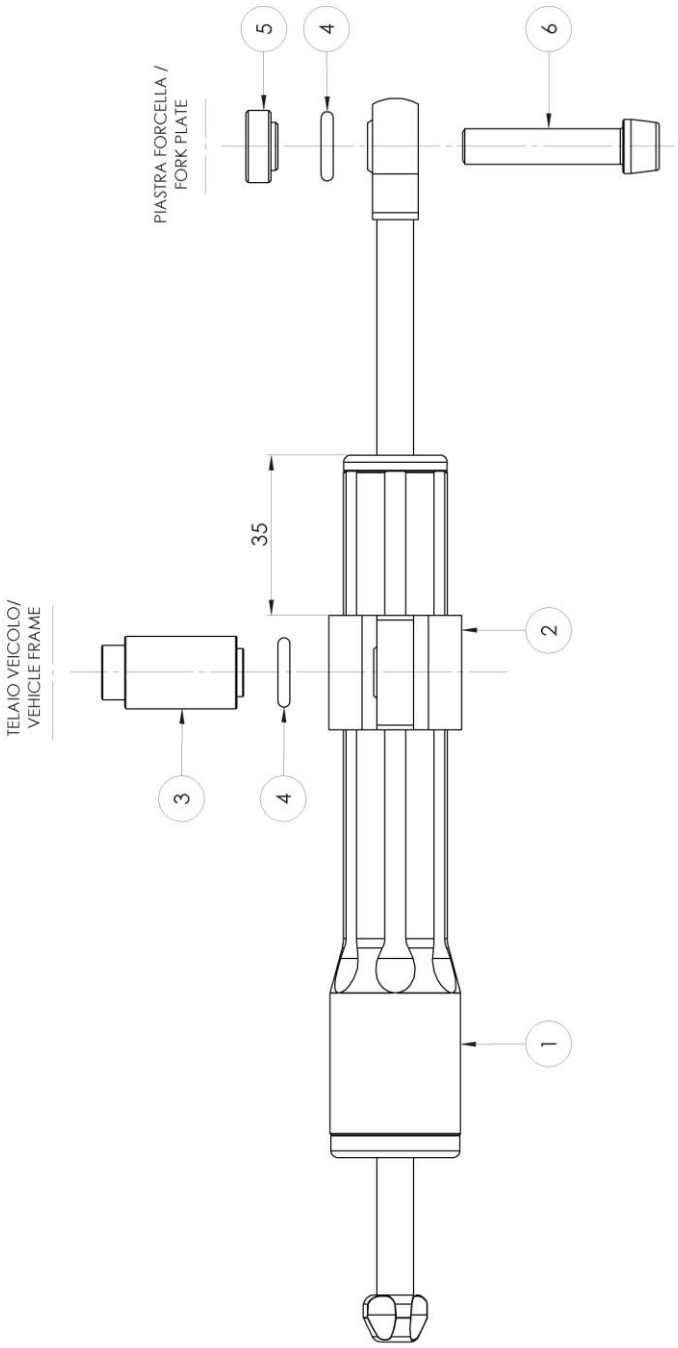

N° Articolo / Item n°	Codice / Code	Descrizione / Description	Qtà / Qty
1	A_002SSWNB	Ammortizzatore di sterzo: corsa 80 - int. 262 / Steering damper: stroke 80 - int. 262	1
2	GR3409	Gruppo attacco sterzo int. 27mm / Steering clamp int. 27mm	1
3	90642903	Boccola di riduz. snodo / Joint red. bushing Ø8mm - Ø6mm - h4mm	1
4	994006	OR 112 Ø19.92x2.62 NBR 70	2
5	90613603	Distanziale/Spacer H7 Øi8.1 Øe15.8	1
6	906206	VITE M8X35 ERGAL 001 ROSSO	1

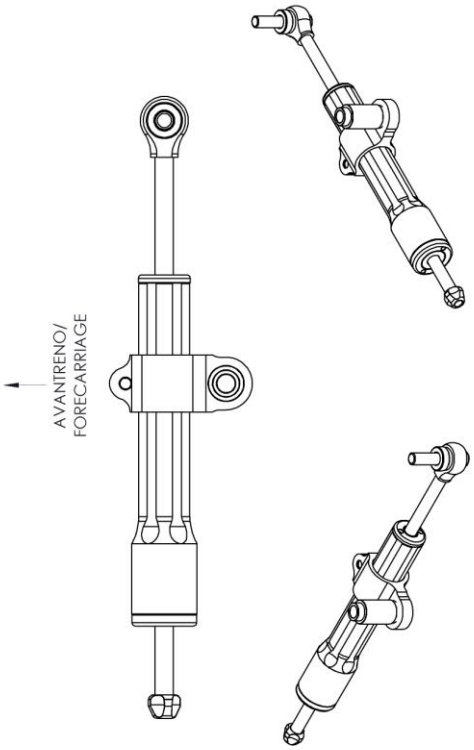

bitubo RACE SUSPENSION
Via A. Volta, 24 – 35037 TEOLO (PD)
Tel. 049/9903475 – Fax 049/9903447

MODELLO: MODEL: BMW S 1000 RR

CODICE: CODE: KIT182A_

AI SENSI DELLA LEGGE È VIETATA LA RIPRODUZIONE, ANCHE PARZIALE, SENZA L'AUTORIZZAZIONE SCRITTA DA PARTE DI BITUBO s.r.l.
ACCORDING TO THE LAW THE DRAWING SHALL NOT BE REPRODUCED, EVEN PARTIALLY, WITHOUT THE WRITTEN CONSENT FROM BITUBO s.r.l.

Cartiglio assieme A3 – Rev00 – 03/ 12/ 2015

INDICAZIONI GENERALI – *GENERAL INSTRUCTIONS*

Coppia di serraggio consigliata per gli attacchi sterzo:
Adviced torque on the bolt screw for steering damper clamps:

GR3412 : 6.0 Nm
GR3417 : 6.0 Nm

GR3409 : 7.0 Nm
GR3420 : 7.0 Nm

Bitubo declina ogni responsabilità sul montaggio errato e o sull'uso improprio del materiale contenuto in questo Kit.

AVVERTENZE

- Ingrassare le viti con un grasso speciale al rame anti-grippaggio (per esempio Molykote).
- È indispensabile fare installare il KIT da un professionista.
- Leggere attentamente le istruzioni di montaggio prima dell'installazione.
- L'ammortizzatore è garantito per la durata di 2 anni (dalla data del documento fiscale) per un normale utilizzo (esclusa la competizione)
- Dopo aver applicato l'ammortizzatore, consigliamo di utilizzarlo per i primi chilometri alla frenatura minima (SOFT), in seguito irrigidendolo (HARD) un click per volta.
- Tutte le modifiche del KIT realizzate dall'installatore senza nostri accordi annullano la garanzia.

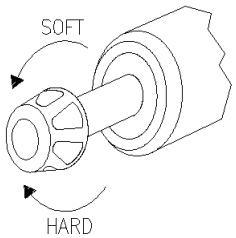

Bitubo declines all responsibility for incorrect installation or improper use of the material contained in this Kit.

ATTENTION
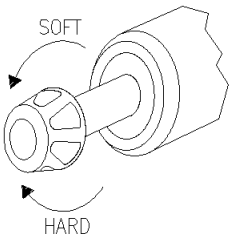
- Grease the screws with a special copper grease (such as Molykote).
- It is essential that a professional man assembles the kit.
- Read the assembly instructions before starting the assembly.
- The shock absorber is guaranteed for 2 years (date of invoice) for a normal use (competition excluded).
- After assembling the shock absorber, for the first chilometers use it with soft damping, then with hard damping, with one release at a time.
- All the modifications of the KIT realised by the installer without our accordance makes void the guarantee.